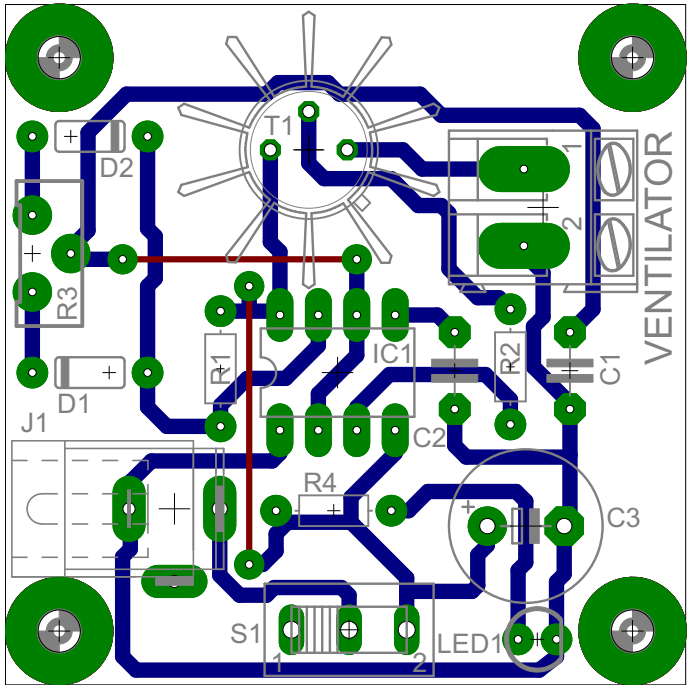
T1
D2
R3
D1
J1
R1
IC1
R2
C1
VENTILATOR
C2
R4
C3
S1
LED1
1
2